SO.No.

DN	d	L	L1	W	JIS 20KRF D	C	n	h	t	g	f	ACTUATOR CODE SRJ-	A	B	E	J	K	H	APPROX. MASS (kg)	Q'TY
125	127	381	158	296	270	225	8	25	26	195	2	060	202	191	316	130	245	530	94.0	
125												1	240	267	354	191	245	600	120.0	
150	152	403	178	321	305	260	12	25	28	230	2	060	202	191	316	130	245	550	115.0	
150												1	240	267	354	191	245	620	140.0	
200	203	502	235	414	350	305	12	25	30	275	2	060	202	191	316	130	245	609	158.0	
200												1	240	267	354	191	245	669	180.0	
200												2	240	267	354	191	245	669	180.0	

シート部詳細 Detail of Seat

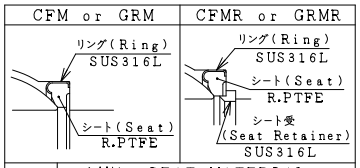

※	シート材料 SEAT MATERIAL
CFM	R.PTFE (カーボンファイバ入 CARBON FIBER FILLED)
GRM	R.PTFE (ガラスファイバ入 GLASS FIBER FILLED)
CFMR	R.PTFE (カーボンファイバ入 CARBON FIBER FILLED)
GRMR	R.PTFE (ガラスファイバ入 GLASS FIBER FILLED)

駆動部取付方向(SRJ)
ACTUATOR POSITION

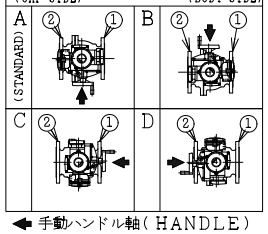

NOTE
(*1) NEW PTFE

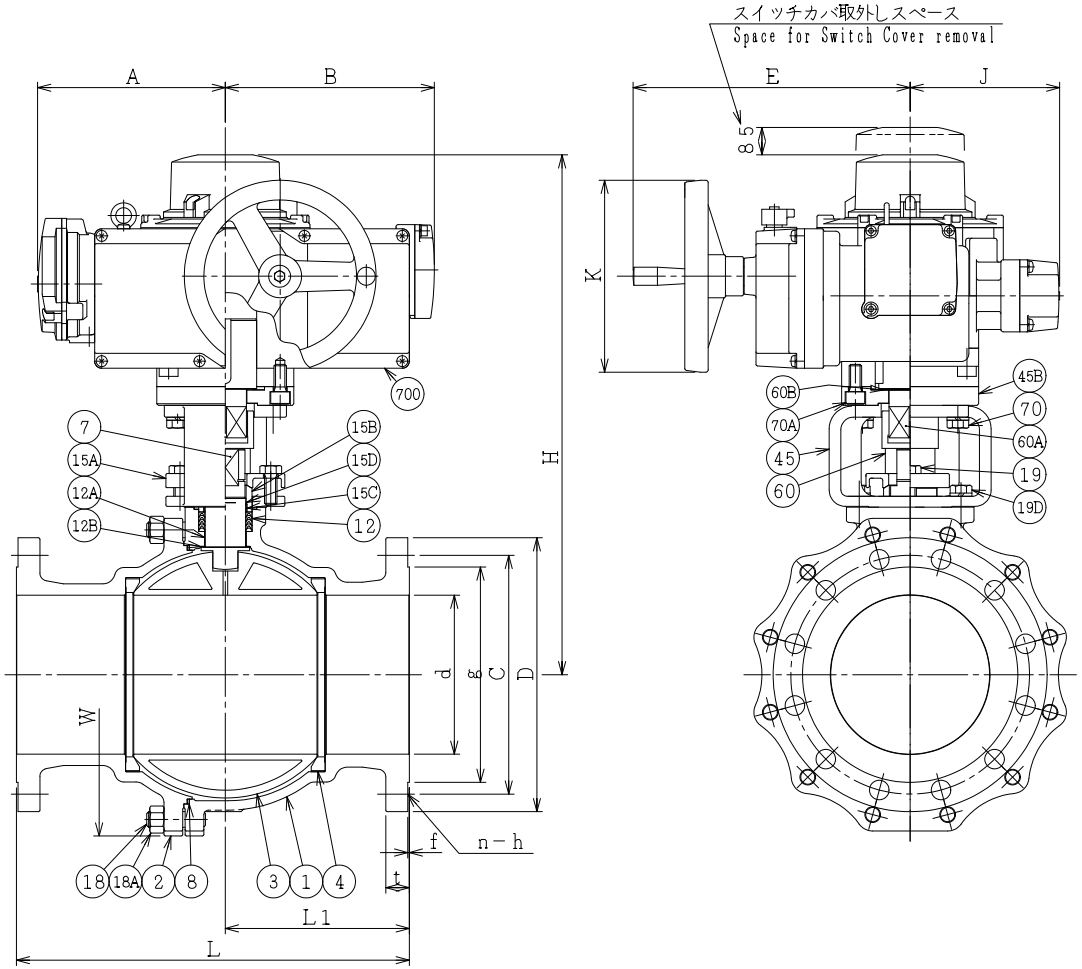

NO.	PART NAME	MATERIAL	Q'TY	REMARKS
700	電動操作機 ACTUATOR		1S	
70A	六角穴付ボルト CAP SCREW	SCM435	4	
70	六角ボルト BOLT	SS400	4	
60B	スラスト軸受 THRUST BEARING	NYLON	1	
60A	ドライブシャフト DRIVE SHAFT	S45C	1	
60	ジョイント CONNECTOR	SUS304 or SCS13	1	
45B	ヨークディスタンス DISTANCE	S25C	1	
45	ヨーク YOKE	SS400 or FCD450	1	
19D	六角ボルト BOLT	SS400	4	
19	六角ボルト BOLT	SUS304	2	
18A	ナット NUT	SUS303	8~12	
18	植込みボルト STUD BOLT	SUS304	8~12	
15D	ワイヤースプリング WIRE SPRING	SUS304	1	
15C	ステム軸受 BEARING	NTF	1	(*1)
15B	パッキン押え輪 GLAND	SUS304	1	
15A	パッキン押え GLAND FLANGE	SCS13A	1	
12B	スラスト座金 THRUST WASHER	NTF	1	(*1)
12A	軸受 BEARING	NTF	1	(*1)
12	パッキン PACKING	NTF	1S	(*1)
8	ガスケット GASKET	NTF	1	(*1)
7	ステム STEM	SUS316L	1	
4	シート SEAT	※	2	
3	ボール BALL	SUS316L	1	
2	フランジ CAP	SCS16A	1	
1	本体 BODY	SCS16A	1	

ACTION		TITLE	電動操作式ボール弁 MOTOR OPERATED BALL VALVE (J20K)
APPROVED	Y. Iida		
CHECKED	Y. Kusunoki	CODE NO.	FMSJ4113NB-※-125/200
DRAWN	Y.MIYAZAKI	DRAWING NO.	FB2749-090A
DATE	2016. 5. 2		REV. 0

NDV NIPPON DAIYA VALVE CO., LTD.
TOKYO JAPAN

REV 0	2016. 5. 2	DRAWN	Y.MIYAZAKI
REV NO.	DATE		