DN	d	L1	L2	W	JIS 10KRF D	C	n	h	t	g	f	ACTUATOR CODE PO-	B	m	H	H1	APPROX. MASS (kg)	Q'TY
15	19	140	70	80	95	70	4	15	12	51	1	06DN	314	15~18	221	149	8.0	
20	19	140	70	80	100	75	4	15	14	56	1	06DN	314	15~18	221	149	8.5	
25	25	160	80	90	125	90	4	19	14	67	1	06DN	314	15~18	232	161	11.2	
25												08DN	392	17~21	253	173	15.5	
40	38	180	90	138	140	105	4	19	16	81	2	08DN	392	17~21	267	187	17.9	
40												10DN	500	20~26	316	212	26.5	
50	51	200	100	160	155	120	4	19	16	96	2	10DN	500	20~26	341	237	33.3	
50												12DN	634	26~33	372	254	45.3	
65	64	240	120	192	175	140	4	19	18	116	2	12DN	634	26~33	383	265	51.5	
80	76	260	130	178	185	150	8	19	18	126	2	12DN	634	26~33	412	293	60.5	

NOTE
DN50以下のボルト穴(h)は鋳放しとなります。
The finishing for bolt holes (h) of DN50 or smaller is steel casting unmachined.

流路切換状態図
Flow Diagrams
(数字はポジションを表わします。
①,②,③,④ : Position No.)

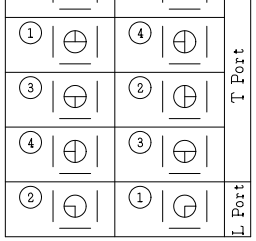

*3 : 電磁弁付の場合
*3 : In case of with Solenoid Valve.

駆動部取付方向(PO-06/12DN)
ACTUATOR POSITION

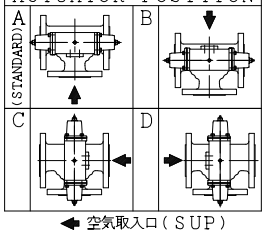

※	シート材料 SEAT MATERIAL
NTF	R.PTFE(NEW PTFE)
NCF	R.PTFE (カーボンファイバ入 CARBON FIBER FILLED)
NGR	R.PTFE (ガラスファイバ入 GLASS FIBER FILLED)

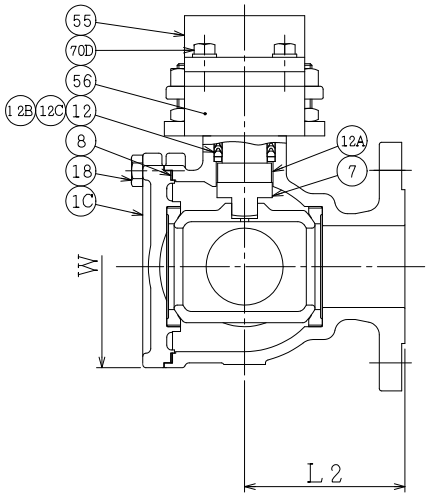

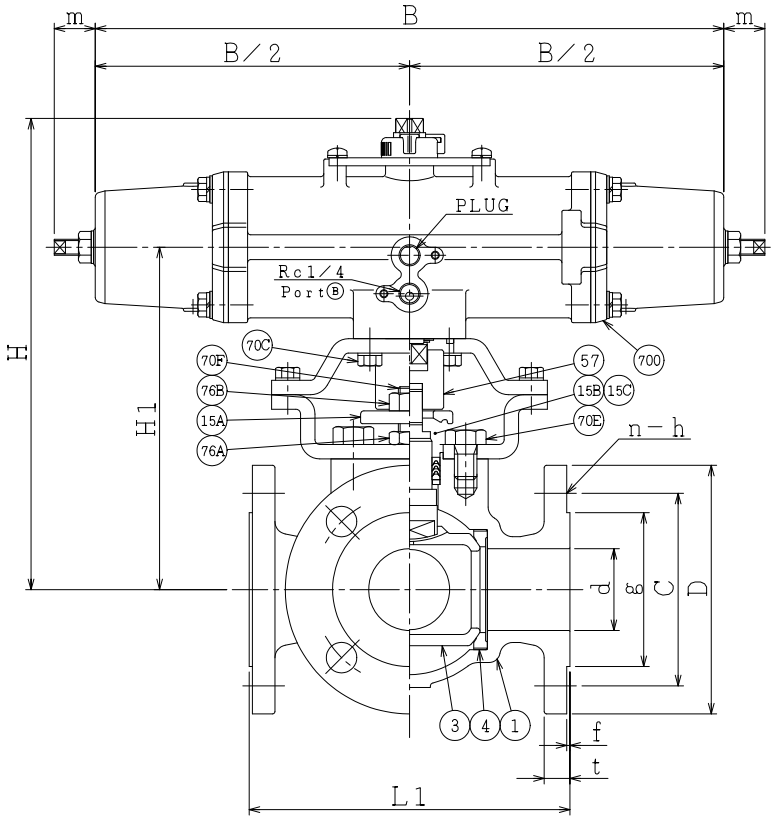

NOTE
(*1) NEW PTFE

NO.	PART NAME		MATERIAL	Q'TY	REMARKS
700	駆動部	ACTUATOR		1S	
76B	六角ナット	NUT	SUS304	2	
76A	六角ナット	NUT	SUS304	2	
70F	長ねじボルト	STUD BOLT	SUS304	2	
70E	六角ボルト	BOLT	SUS304	2	
70D	六角ボルト	BOLT	SUS304	4	
70C	六角ボルト	BOLT	SUS304	4	
57	カップリング	COUPLING	SUS	1	
56	ヨーク B	YOKE B	SS400	1	
55	ヨーク A	YOKE A	SS400	1	
18	六角ボルト	BOLT	SUS304	4~6	
15C	ステム軸受	BEARING	NTF	1	(*1)
15B	パッキン押え輪	GLAND	SUS304	1	
15A	パッキン押え	GLAND FLANGE	SCS13A	1	
12C	座金	WASHER	SUS316	1	
12B	スラスト座金	THRUST WASHER	NTF	1	(*1)
12A	軸受	BEARING	NTF	1	(*1)
12	パッキン	PACKING	NTF	1S	(*1)
8	ガスケット	GASKET	NTF	1	(*1)
7	ステム	STEM	SUS316	1	
4	シート	SEAT	※	4	
3	ボール	BALL	SCS14A	1	
1C	シート押え	SIDE COVER	SCS14A	1	
1	本体	BODY	SCS14A	1	

ACTION		TITLE	空気操作式ボール弁 PNEUMATIC OPERATED 3-WAY BALL VALVE(J10K)
APPROVED	Y. Iida		
CHECKED	Y. Misazaki	CODE NO.	EP01312NB-(L4)/T4-※-15/80
DRAWN	Y. KUSUNOKI	DRAWING NO.	FB2735-003A
DATE	2016. 3. 8		REV. 1

NDV NIPPON DAIYA VALVE CO., LTD.
TOKYO JAPAN

SO.No.

REV NO.	DATE	DRAWN	DATE
1	2016. 3. 8	S.KITAGAWA	2013. 3.11
REV 0			