SO.No.	

DN	d	L	L1	k	J	Rp	JIS 10KRF D	C	n	h	t	g	f	ACTUATOR CODE PO-	B	m	H	H1	FLANGE DN	APPROX. MASS (kg)	Q'TY
15	13	108	54	(*2)	78	1/2	140	105	4	19	16	81	2	04DN	212	10~13	223	166	40	6.9	
15														05DN	268	13~16	236	172		7.8	
20	19	117	58.5											05DN	268	13~16	240	176		8.2	
20														06DN	314	15~18	256	184		9.7	
25	25	127	63.5	(*2)	86	1/2	155	120	4	19	16	96	2	06DN	314	15~18	267	195	50	11.1	
40	38	165	82.5	60	99	1/2	175	140	4	19	18	116	2	08DN	392	17~21	308	227	65	20.1	
50	51	178	93	65	105	1/2	185	150	8	19	18	126	2	08DN	392	17~21	316	235	80	22.0	
50														10DN	500	20~26	364	260		30.7	
65	64	190	100	65	118	1/2	210	175	8	19	18	151	2	10DN	500	20~26	400	296	100	39.5	
65														12DN	634	26~33	431	313		51.5	
80	76	203	108	70	131	1/2	250	210	8	23	20	182	2	10DN	500	20~26	410	306	125	46.6	
80														12DN	634	26~33	441	323		58.6	
100	102	229	119	75	148	1/2	280	240	8	23	22	212	2	12DN	634	26~33	454	336	150	75.5	

駆動部取付方向(PO-04/12DN)
ACTUATOR POSITION

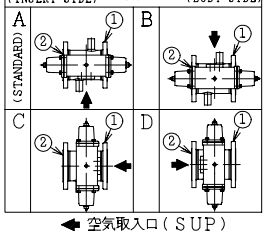

NOTE
(*1) 強化PTFE(Reinforced PTFE)
(*2) DN25以下のソケットはバルブ中心に取付けます。
For DN25 and smaller, sockets are placed with welding on the plan X-X'.

※	シート材料 SEAT MATERIAL
NTF	R.PTFE(NEW PTFE)
NCF	R.PTFE (カーボンファイバ入 CARBON FIBER FILLED)
NGR	R.PTFE (ガラスファイバ入 GLASS FIBER FILLED)

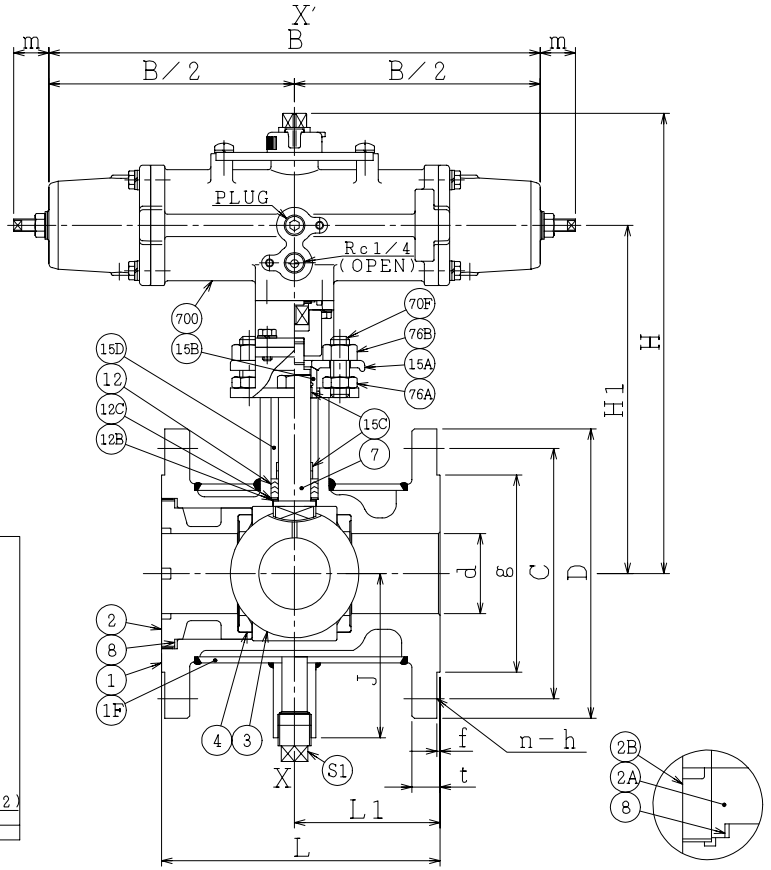

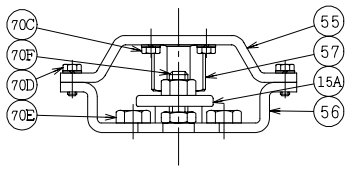

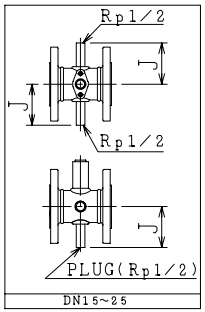

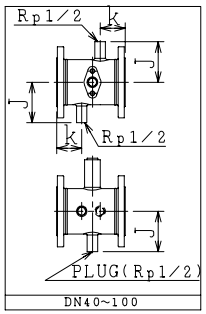

NO.	PART NAME		MATERIAL	Q'TY	REMARKS
700	駆動部	ACTUATOR		1S	
S1	プラグ	PLUG	SUS304	1	
76B	六角ナット	NUT	SUS304	2	
76A	六角ナット	NUT	SUS304	2	
70F	長ねじボルト	STUD BOLT	SUS304	2	
70E	六角ボルト	BOLT	SUS304	2	
70D	六角ボルト	BOLT	SUS304	4	
70C	六角ボルト	BOLT	SUS304	4	
57	カップリング	COUPLING	SUS	1	
56	ヨーク B	YOKE B	SS400	1	
55	ヨーク A	YOKE A	SS400	1	
15D	スペーサ	SPACER	SUS304	1	
15C	ステム軸受	BEARING	R.PTFE(*1)	3	FL3000
15B	パッキン押え輪	GLAND	SUS304	1	
15A	パッキン押え	GLAND FLANGE	SCS13A	1	
12C	座金	WASHER	SUS316	1	
12B	スラスト座金	THRUST WASHER	NTF	1	NEW PTFE
12	パッキン	PACKING	R.PTFE(*1)	1S	
8	ガスケット	GASKET	PTFE	1	
7	ステム	STEM	SUS316	1	
4	シート	SEAT	※	2	
3	ボール	BALL	SUS316 or SCS14A	1	
2B	インサート押え	INSERT RING	SCS14A	1	DN65~100
2A	インサート	INSERT	SCS14A	1	DN65~100
2	インサート	INSERT	SCS14A	1	DN15~50
1F	ジャケットカバー	JACKET	SUS304 or SUS304TP or SCS13A	1	
1	本体	BODY	SCS14A	1	

ACTION 空気消失時 閉 AIR FAILURE CLOSE		TITLE 空気操作式ボール弁 PNEUMATIC OPERATED BALL VALVE (J10K)	
APPROVED	K. Nimura		
CHECKED	Y. Kusunoki	CODE NO.	EP01112JNC-※-15/100
DRAWN	S.KITAGAWA	DRAWING NO.	FB2725-001A REV. 0
DATE	2013. 3.13		

NDV NIPPON DAIYA VALVE CO., LTD.
TOKYO JAPAN

REV NO.	DATE		
REV 0	2013. 3.13	S.KITAGAWA	DRAWN
	DATE		