SO.No.	

DN	d	L	L1	W	JIS 10KRF D	C	n	h	t	g	f	ACTUATOR CODE PMK-	B1	B2	H	APPROX. MASS (kg)	Q'TY
15	13	108	45	72	95	70	4	15	12	51	1	300YS	131	151	301	7.7	
20	19	117	50	78	100	75	4	15	14	56	1	300YS	131	151	306	8.3	
25	25	127	51	96	125	90	4	19	14	67	1	300YS	131	151	314	9.8	
32	38	165	70.5	124	135	100	4	19	16	76	2	300YS	131	151	333	12.3	
32												600YS	131	151	333	12.5	
40	38	165	70.5	124	140	105	4	19	16	81	2	300YS	131	151	333	12.3	
40												600YS	131	151	333	12.5	
50	51	178	80.5	146	155	120	4	19	16	96	2	600YS	131	151	342	14.5	
50												600YSP	131	151	342	14.6	
65	64	190	87	168	175	140	4	19	18	116	2	600YS	131	151	368	19.5	
65												600YSP	131	151	368	19.6	

NOTE
DN50以下のボルト穴(h)は鋳放しとなります。
The finishing for bolt holes (h) of DN50 or smaller is steel casting unmachined.

※	シート材料 SEAT MATERIAL
NTF	R.PTFE(NEW PTFE)
NCF	R.PTFE (カーボンファイバ入 CARBON FIBER FILLED)
NGR	R.PTFE (ガラスファイバ入 GLASS FIBER FILLED)

NOTE
(*1) NEW PTFE

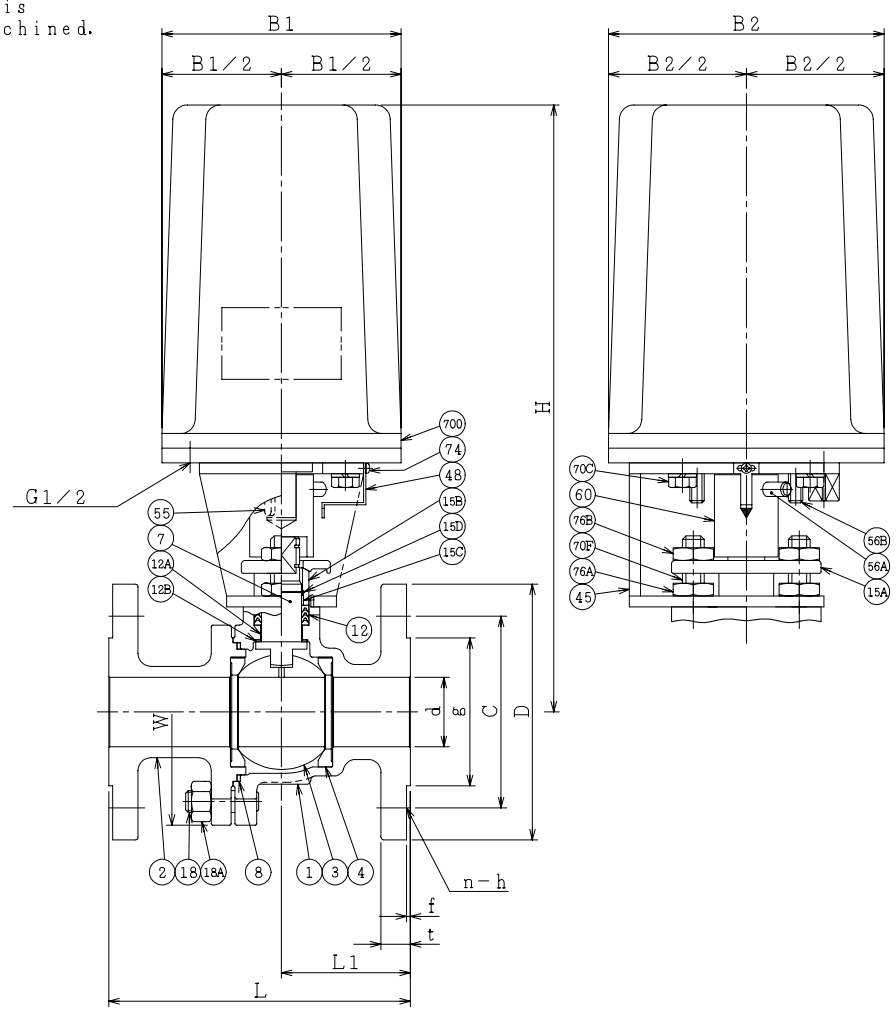

NO.	PART NAME		MATERIAL	Q'TY	REMARKS
700	電動操作機	ACTUATOR		1S	
76B	六角ナット	NUT	SUS304	2	
76A	六角ナット	NUT	SUS304	2	
74	十字穴付きなべ小ねじ	MACHINE SCREW	SS400	1	
70F	長ねじボルト	STUD BOLT	SUS304	2	
70C	六角ボルト	BOLT	SS400	4	
60	ジョイント	COUPLING	SS400	1	
56B	ストッパ B	TRAVEL STOP B	SS400	2	
56A	ストッパ A	TRAVEL STOP A	SS400	1	
55	キー	KEY	S45C	1	
48	指示針	INDICATOR	SS400	1	
45	ヨーク	YOKE	SS400	1	
18A	ナット	NUT	SUS303	4~6	
18	植込みボルト	STUD BOLT	SUS304	4~6	
15D	ワイヤースプリング	WIRE SPRING	SUS304	1	
15C	ステム軸受	BEARING	NTF	1	(*1)
15B	パッキン押え輪	GLAND	SUS304	1	
15A	パッキン押え	GLAND FLANGE	SCS13A	1	
12B	スラスト座金	THRUST WASHER	NTF	1	(*1)
12A	軸受	BEARING	NTF	1	(*1)
12	パッキン	PACKING	NTF	1S	(*1)
8	ガスケット	GASKET	NTF	1	(*1)
7	ステム	STEM	SUS316	1	
4	シート	SEAT	※	2	
3	ボール	BALL	SUS316 or SCS14A	1	
2	フランジ	CAP	SCS14A	1	
1	本体	BODY	SCS14A	1	

ACTION		TITLE	電動操作式ボール弁 ELECTRIC OPERATED BALL VALVE (J10K)	
APPROVED	K. Nimura			
CHECKED	Y. Kusunoki	CODE NO.	FPMK4112NB-※-15/65	
DRAWN	S.KITAGAWA	DRAWING NO.	FB2682-027A	REV. 2
DATE	2013. 4.25			

NDV NIPPON DAIYA VALVE CO., LTD.
TOKYO JAPAN

REV NO.	DATE	DRAWN	CHECKED
2	13. 4.25		
1	06.10.11		
REV 0	05.11.14	R.KATO	