DN	d	L	L1	W	ACTUATOR CODE PO(C)-	B	b1	b2	E	H	H1	APPROX. MASS (Kg)	Q'ty
100	102	305	106	131	13D	869	547	322	1/4	491	341	97	
125	127	381	145	163	13D	869	547	322	1/4	541	391	122	
125					18D	1013	634	379	3/8	612	434	182	
150	152	403	150	173	13D	869	547	322	1/4	551	401	136	
150					18D	1013	634	379	3/8	622	444	196	
200	203	502	200	211	18D	1013	634	379	3/8	662	484	232	

JIS 20KRF							
DN	D	C	n	h	t	g	f
100	225	185	8	23	24	160	2
125	270	225	8	25	26	195	2
150	305	260	12	25	28	230	2
200	350	305	12	25	30	275	2

ANSI or JPI CLASS 300RF							
DN	D	C	n	h	t	g	f
100	254	200.0	8	23	32.0	157.2	1.6
125	279	234.9	8	23	35.0	185.7	1.6
150	318	269.9	12	23	37.0	215.9	1.6
200	381	330.2	12	26	41.5	269.9	1.6

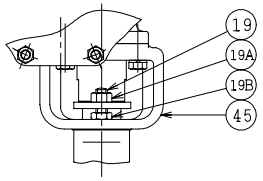

DN100

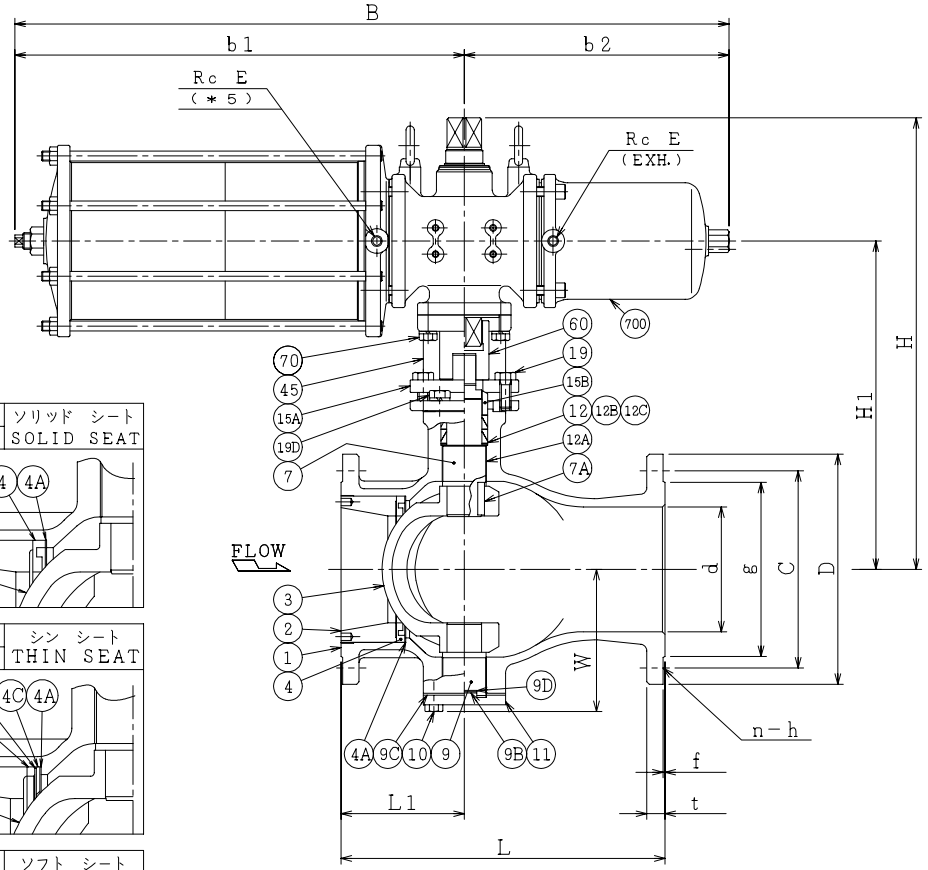

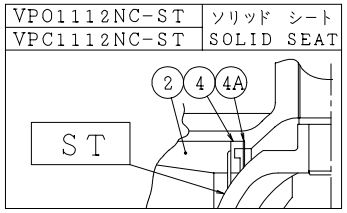

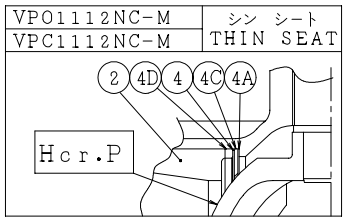

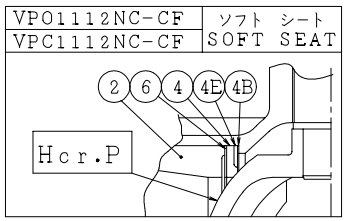

NOTE

(*1) ASTM A351
(*2) 強化PTFE(Reinforced PTFE)
(*3) ステライト盛(Stellite facing)
(*4) 硬質クロムメッキ(Hard chrome plated)
(*5) VPO:加圧で開 (Air to Open)
VPC:加圧で閉 (Air to Shut)

SO.No.

NO.	PART NAME		MATERIAL	QT'Y	REMARKS
700	駆動部	ACTUATOR		1S	
70	六角ボルト	BOLT	SS400	4	
60	ジョイント	COUPLING	SUS304 or SCS13	1	
45	ヨーク	YOKE	SS400 or FCD450	1	
19D	六角ボルト	BOLT	SS400	4	DN125/200
19B	ナット	NUT	SUS304	2	DN100
19A	ナット	NUT	SUS304	2	DN100
19	六角ボルト	BOLT	SUS304	2	DN125/200
	長ねじボルト	STUD BOLT	SUS304	2	DN100
15B	パッキン押え輪	GLAND	SUS304	1	
15A	パッキン押え	GLAND FLANGE	SCS13	1	DN100:SUS304
12C	座金	WASHER	SUS316	2	
12B	スラスト座金	THRUST WASHER	PTFE(*2)	1	
12A	軸受	BEARING	SUS316 +PTFE(*2)	2	
12	パッキン	PACKING	PTFE	2S	
11	トラニオンカバー	END CAP	SUS316	1	
10	六角ボルト	BOLT	SUS304	4	
9D	トラニオンシム	SHIM	SUS316	1	
9C	トラニオンガスケット	GASKET	PTFE(*2)	1	
9B	トラニオン座金	THRUST WASHER	PTFE(*2)	1	
9	トラニオン	LOWER STEM	SUS316	1	
7A	ステムキー	KEY	SUS316	1	
7	ステム	STEM	SUS316	1	
6	シートばね	SPRING	SUS316	1	
4E	バックシート	BACK SEAT	SUS316	1	
4D	アダプタ	ADAPTOR	SUS316	1	
4C	スペーサ	SPACER	SUS316	1	
4B	シートガスケット	GASKET	PTFE(*2)	1	
4A	シートシム	SHIM	SUS316	1S	
4	ソリッド シート	SOLID SEAT	SUS316 +ST(*3)	1	
	シンシート	THIN SEAT	SUS329J4L	1	DN125/200
			SUS316		DN100
	ソフトシート	SOFT SEAT	PTFE(*2)	1	
3	ボール	BALL	SCS11	1	ST(*3)
					Hcr.P(*4)
2	インサート	INSERT	SUS316	1	
1	本体	BODY	CF8M(*1)	1	CL300
			SCS14		J20K

ACTION		TITLE	空気操作式Vポート弁 PNEUMATIC OPERATED V-PORT VALVE
APPROVED	K. Jimura	CODE NO.	VPO(C)1112NC-100/200
CHECKED	Y. Iida		
DRAWN	N.FUJIMAKI	DRAWING NO.	FB2528-014A REV. 1
DATE	'10. 4.27		

NDV NIPPON DAIYA VALVE CO., LTD.
TOKYO JAPAN

REV NO.	DATE	DRAWN	DATE
1	'10. 4.27	K. Jimura	2001. 1.17
REV 0			