DN	d	L	L1	W	ACTUATOR CODE PO(C)-	B	b1	b2	E	H	H1	APPROX. MASS (Kg)	Q'ty
100	102	229	106	131	13D	869	547	322	1/4	491	341	93	
125	127	356	145	163	13D	869	547	322	1/4	541	391	116	
150	152	394	150	173	13D	869	547	322	1/4	551	401	127	
150					18D	1013	634	379	3/8	622	444	187	
200	203	457	200	211	18D	1013	634	379	3/8	662	484	220	

JIS 10KRF							
DN	D	C	n	h	t	g	f
100	210	175	8	19	18	151	2
125	250	210	8	23	20	182	2
150	280	240	8	23	22	212	2
200	330	290	12	23	22	262	2

ANSI or JPI CLASS 150RF							
DN	D	C	n	h	t	g	f
100	229	190.5	8	20	24.0	157.2	1.6
125	254	215.9	8	23	24.0	185.7	1.6
150	279	241.3	8	23	25.5	215.9	1.6
200	343	298.4	8	23	29.0	269.9	1.6

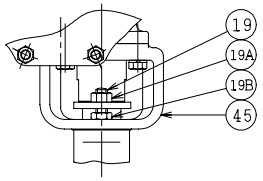

DN100

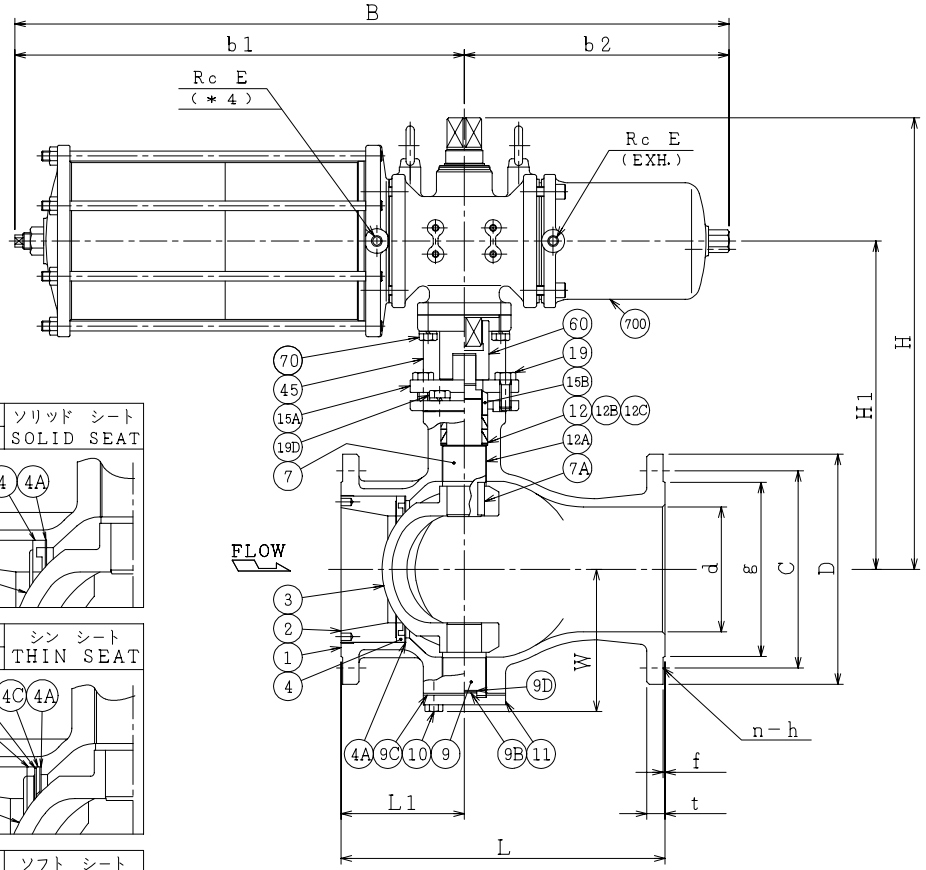

VPO1104NC-ST	ソリッド シート
VPC1104NC-ST	SOLID SEAT

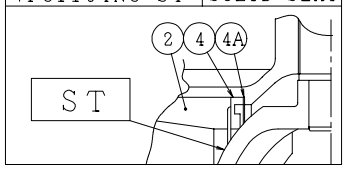

VPO1104NC-M	シン シート
VPC1104NC-M	THIN SEAT

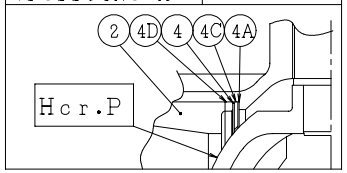

VPO1104NC-CF	ソフト シート
VPC1104NC-CF	SOFT SEAT

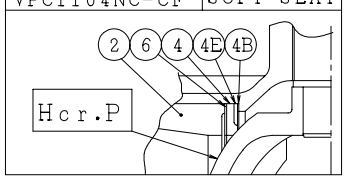

NOTE

(＊1) 強化PTFE(Reinforced PTFE)
(＊2) ステライト盛(Stellite facing)
(＊3) 硬質クロムメッキ(Hard chrome plated)
(＊4) VPO:加圧で開 (Air to Open)
VPC:加圧で閉 (Air to Shut)

NO.	PART NAME		MATERIAL	QT'Y	REMARKS
700	駆動部	ACTUATOR		1S	
70	六角ボルト	BOLT	SS400	4	
60	ジョイント	COUPLING	SUS304 or SCS13	1	
45	ヨーク	YOKE	SS400 or FCD450	1	
19D	六角ボルト	BOLT	SS400	4	DN125/200
19B	ナット	NUT	SUS304	2	DN100
19A	ナット	NUT	SUS304	2	DN100
19	六角ボルト	BOLT	SS400	2	DN125/200
	長ねじボルト	STUD BOLT	SUS304	2	DN100
15B	パッキン押え輪	GLAND	SUS304	1	
15A	パッキン押え	GLAND FLANGE	FCD400	1	DN100:SS400
12C	座金	WASHER	SUS316	2	
12B	スラスト座金	THRUST WASHER	PTFE(＊1)	1	
12A	軸受	BEARING	SUS316 +PTFE(＊1)	2	
12	パッキン	PACKING	PTFE	2S	
11	トラニオンカバー	END CAP	SUS316	1	
10	六角ボルト	BOLT	SUS304	4	
9D	トラニオンシム	SHIM	SUS316	1	
9C	トラニオンガスケット	GASKET	PTFE(＊1)	1	
9B	トラニオン座金	THRUST WASHER	PTFE(＊1)	1	
9	トラニオン	LOWER STEM	SUS316	1	
7A	ステムキー	KEY	SUS316	1	
7	ステム	STEM	SUS316	1	
6	シートばね	SPRING	SUS316	1	
4E	バックシート	BACK SEAT	SUS316	1	
4D	アダプタ	ADAPTOR	SUS316	1	
4C	スペーサ	SPACER	SUS316	1	
4B	シートガスケット	GASKET	PTFE(＊1)	1	
4A	シートシム	SHIM	SUS316	1S	
4	ソリッド シート	SOLID SEAT	SUS316 +ST(＊2)	1	
	シンシート	THIN SEAT	SUS329J4L	1	DN125/200
			SUS316		DN100
	ソフトシート	SOFT SEAT	PTFE(＊1)	1	
3	ボール	BALL	SCS11	1	ST(＊2)
					Hcr.P(＊3)
2	インサート	INSERT	SUS304	1	
1	本体	BODY	FCD-S	1	

ACTION		TITLE	空気操作式Vポート弁 PNEUMATIC OPERATED V-PORT VALVE
APPROVED	K. Jimura	CODE NO.	VPO(C)1104NC-100/200
CHECKED	Y. Iida		
DRAWN	N.FUJIMAKI	DRAWING NO.	FB2528-008A REV. 1
DATE	'10. 4.27		

NDV NIPPON DAIYA VALVE CO., LTD.
TOKYO JAPAN

SO.No.

REV NO.	DATE	DRAWN	DATE
1	'10. 4.27	K. Jimura	2001. 1.17
REV 0			